Meccanica Borroni Srl
Sede legale ed amministrativa: Via Don Luigi Sturzo, 64 - 21047 Saronno (VA)
Primo stabilimento, magazzino e spedizione: Via Don Luigi Sturzo, 64 - 21047 Saronno (VA
Secondo stabilimento, produzione: Via Padre Radrizzani, 180 - 21040 Uboldo (VA)

Telefono: (+39) 02 960.90.65 - Telefax: 02 967.04.150 - Email: info@meccanica-borroni.com

GIUNTI GIREVOLI SERIE SJ10 IN LINEA E SJ90 A 90°

Caratteristiche principali

I giunti girevoli in linea serie SJ 10 e a 90° serie SJ90 trovano applicazione tra un tubo flessibile e una parte rigida per compensare torsioni e rotazioni occasionali. Il movimento del giunto sul proprio asse impedisce che il tubo si danneggi. La rotazione del giunto è imperniata su una o due corone di sfere radiali (una fino a ½" compreso).

- Guarnizioni standard in gomma nitrilica.
- Temperature d'esercizio con guarnizioni standard: -20°C/+ 8 0°C
- Filettature standard: BSP (GAS).
- Adatti per condizioni di impiego a media e alta pressione.
- Materiali speciali a richiesta: AISI 316
- Guarnizioni speciali a richiesta: Viton, EPDM.
- Filettature speciali a richiesta: NPTF, Metrica.
- Le massime pressioni di rotazioni e massime statiche per la versione in AISI 316 sono di 1/3.

Attenzione: i giunti SJ10 e SJ 90 non sono idonei per rotazioni veloci e continuative, ma solo per spostamenti angolari.

MECCANICA
BORRONI

GIUNTI GIREVOLI IN LINEA da 1/4" a 1/2"

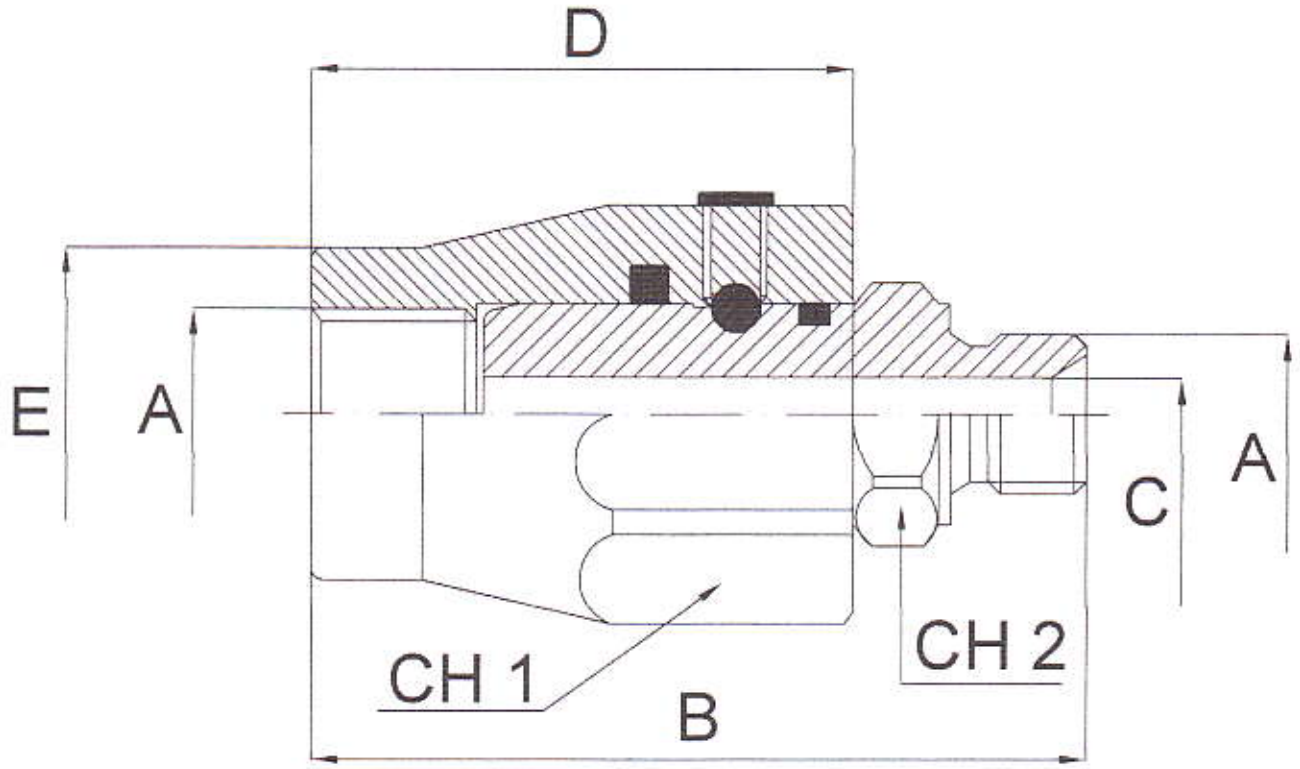

DIMENSIONI

NB: Ulteriori filettature disponibili a richiesta

CODICE	A	B	C	D	E	CH 1	CH 2	PRESSIONE MASSIMA DI ROTAZIONE	PRESSIONE MASSIMA STATICA
		mm	mm	mm	mm	mm	mm	bar	bar
SJ 10-04	1/4"	61	6	42	24	30	19	200	400
SJ 10-06	3/8"	66	8.5	44	25	34	24	200	400
SJ 10-08	1/2"	71	11.5	47	32	36	27	150	300

MECCANICA
BORRONI

GIUNTI GIREVOLI IN LINEA da 3/4" a 2"

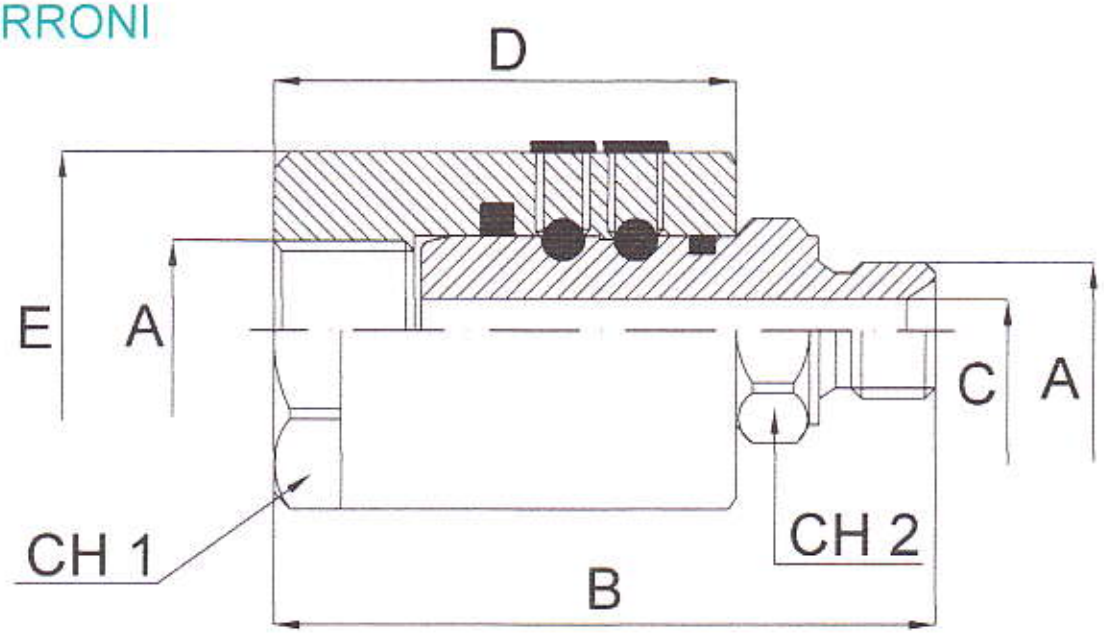

DIMENSIONI

NB: Ulteriori filettature disponibili a richiesta

CODICE	A	B	C	D	ØE	CH 1	CH 2	PRESSIONE MASSIMA DI ROTAZIONE	PRESSIONE MASSIMA STATICA
		mm	mm	mm	mm	mm	mm	bar	bar
SJ 10-12	3/4"	80	15	50	49.5	45	34	150	300
SJ 10-16	1"	90	21	57	54.5	50	41	100	300
SJ 10-20	1.1/4"	101	28	63	60	55	50	100	300
SJ 10-24	1.1/2"	110	35	70	69.5	65	55	80	300
SJ 10-32	2"	118	44	75	84.5	75	65	50	250

MECCANICA BORRONI

GIUNTI GIREVOLI A 90° DA $\frac{1}{4}$" A 1"

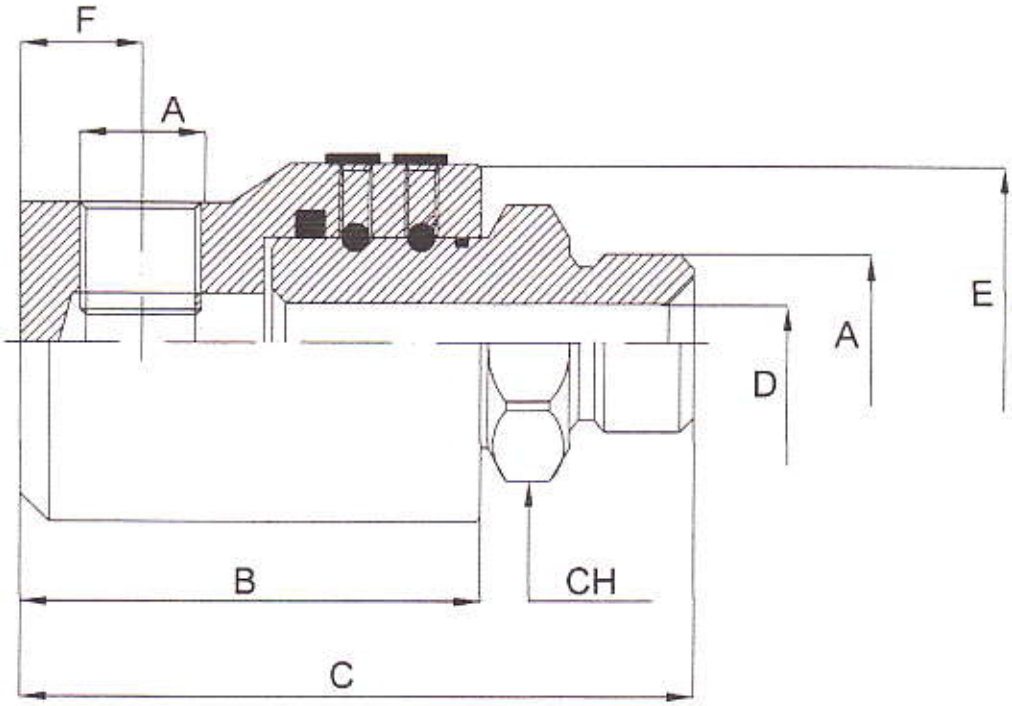

DIMENSIONI

NB: Ulteriori filettature disponibili a richiesta

CODICE	A	B	C	D	Ø E	F	CH	PRESSIONE MASSIMA DI ROTAZIONE	PRESSIONE MASSIMA STATICA
		mm	mm	mm	mm	mm	mm	bar	bar
SJ 90-04	1/4"	50	69	6	33.5	11	19	200	400
SJ 90-06	3/8"	54	76	8.5	37.5	13	24	200	400
SJ 90-08	1/2"	63	87	11.5	39.5	14	27	150	300
SJ 90-12	3/4"	70	100	15	54.5	18	34	150	300
SJ 90-16	1"	80	113	21	55/60	25	41	100	300

MECCANICA
BORRONI

GIUNTI GIREVOLI DA A 90° DA 1.$\frac{1}{4}$" A 2"

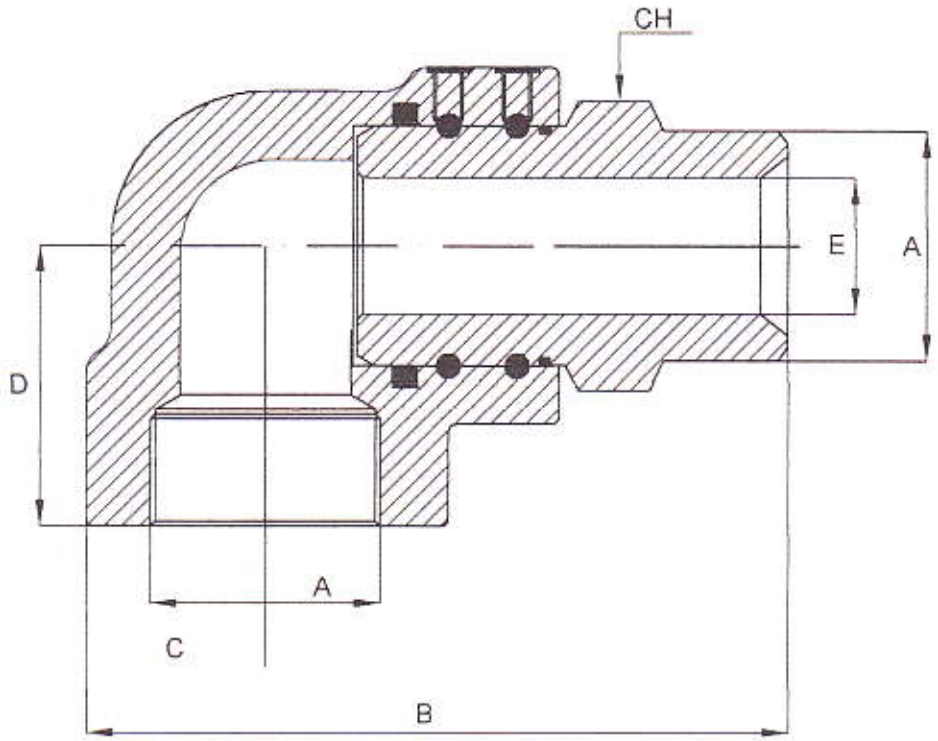

DIMENSIONI

NB: Ulteriori filettature disponibili a richiesta

CODICE	A	B	C	D	E	CH	PRESSIONE MASSIMA DI ROTAZIONE	PRESSIONE MASSIMA STATICA
		mm	mm	mm	mm	mm	bar	bar
SJ 90-20	1.1/4"	121	32	52	28	50	100	300
SJ 90-24	1.1/2"	143	37	62	34	55	80	300
SJ 90-32	2"	151	42	64	44	65	50	250