SERIE 02F

2/2 NO - 1/4"

ELETTROVALVOLE AD AZIONAMENTO DIRETTO CON CORPO IN OTTONE

DIRECT ACTUATED SOLENOID VALVES WITH BRASS BODY
MAGNETVENTILE MIT DIREKTER BETÄTIGUNG MIT MESSINGGEHÄUSE
ÉLECTROVANNES À COMMANDE DIRECTE AVEC CORPS EN LAITON
ELECTROVÁLVULAS DE ACCIONAMIENTO DIRECTO CON CUERPO DE LATÓN
ELETROVÁLVULAS DE ACIONAMENTO DIRETO COM CORPO DE LATÃO

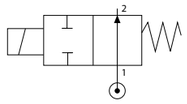

Esecuzioni speciali su richiesta
Special executions on request
Besondere ausführung auf anfrage
Exécutions spéciales sur demande
Ejecuciones especiales bajo pedido
Montagens especiais sob pedido

Materiali e Componenti IT
1 Corpo: Ottone CW617N
2 Tenute: NBR - EPDM - FKM
3 Tubo guida: Ottone
4 Nucleo fisso e mobile: Acciaio Inox AISI 430FR
5 Molle: Acciaio Inox

Materials and Components GB
1 Body: Brass CW617N
2 Seals: NBR - EPDM - FKM
3 Welded armature tube: Brass
4 Fixed and mobile core: Stainless steel AISI 430FR
5 Springs: Stainless steel

Materialien und Komponenten DE
1 Körper: Messing CW617N
2 Dichtung: NBR - EPDM - FKM
3 Führungsrohr: Messing
4 Kern: Edelstahl AISI 430FR
5 Feder: Edelstahl

Matériaux et Composants FR
1 Corps: Laiton CW617N
2 Joints: NBR - EPDM - FKM
3 Tube de pilotage: Laiton
4 Noyau: Acier inox AISI 430FR
5 Ressort: Acier inox

Materiales y componentes ES
1 Cuerpo: Latón CW617N
2 Juntas: NBR - EPDM - FKM
3 Tubo guía: Latón
4 Núcleo fijo y móvil: Acero inox AISI 430FR
5 Muelle: Acero inox

Materiais e Componentes PT
1 Corpo: Latão CW617N
2 Vedações: NBR - EPDM - FKM
3 Tubo Guia: Latão
4 Núcleo fixo e móvel l: Aço-inox AISI 430FR
5 Mola: Aço-inox

Pressione massima ammissibile
Maximum allowable pressure
Max. Betriebsdruck
Pression de service max.
Presión máxima admisible
Pressão máxima admissível

50 bar

Tabella compatibilità e materiali
Compatibility and materials table
Beständigkeitsübersicht
Tableau de compatibilité des matériaux
Tabla de compatibilidad de materiales
Tabela de compatibilidade química

Pag. 0.32 - 0.33

Temperatura ambiente con bobine in classe H
Room temperature with coil class H
Raumtemperatur, mit Spule der Klasse H
Température ambiente, avec bobine classe H
Temperatura ambiente con bobina clase H
Temperatura ambiente com bobina de classe H

- 10 °C
+ 80 °C

	OPZIONI SU RICHIESTA - *OPTIONS ON REQUEST - OPTIONEN AUF ANFRAGE - OPTIONS SUR DEMANDE - OPCIONES BAJO PEDIDO - OPÇÕES SOB ENCOMENDA*
X	Tubo guida in Acciaio Inox - *Stainless Steel armature tube - Führungsrohr aus Edelstahl* *Tube de pilotage en Acier Inox - Tubo guíae en Acero Inox - Tubo Guia de Aço-Inox*
C	Versione idonea per utilizzo con ossigeno industriale - *Version suitable for use with industrial oxygen - Version für industrie sauerstoff* *Version adaptée à une utilisation avec de l'oxygène industriel - Versión idónea para el uso con oxigeno industrial - Versão adequada para utilização com oxigênio industrial*
N	Filettatura NPTF - *NPTF Thread - NPTF Gewinde* *Filetage NPTF - Roscas NPTF - Rosca NPTF*
K	Trattamento superficiale di nichelatura chimica componenti in ottone - *Chemical nickel plating treatment for brass components - Chemische vernickelung Messingkomponenten* *Traitement surface nickelage chimique composants laiton - Tratamiento superficial niquelatura química componentes latón - Tratamento superficial niquelação química componentes latão*

Code	Materiale tenute *Sealing materials Dichtungswerkstoffe Matériau joint Material juntas Material das vedações*	Connessioni *Connections Verbindungen Connexions Conexiones Conexões*	Ø Orifizio *Ø Orifice Ø Dn Ø Passage Ø Orificio Ø Orifício*	Viscosità *Viscosity Viskosität Viscosité Viscosidad Viscosidade*	Kv	OPD (ΔP) Bar			Potenza *Power Leistung Puissance Potencia Potência*		Bobine *Coils Spulen Bobines Bobinas Bobinas*	
									DC	AC	Size	Serie *C - pag. 19.5 D - pag. 19.6 E - pag. 19.7*
①	①	ISO 228	mm	cSt	m^3/h	Min	Max DC	Max AC	W	VA	mm	
02F 03 2 15 _ 0	N = NBR -10°C +90°C V = FKM -10°C +140°C E = EPDM -10°C +140°C	1/4"	1.5	53	0.06	0	-	25	-	14	30	C - SOL20
							25	25	14	21	30	D - SOL20
							25	25	22	31	36	E - SOL21
02F 03 2 02 _ 0			2	53	0.09	0	-	18	-	14	30	C - SOL20
							18	18	14	21	30	D - SOL20
							18	18	22	31	36	E - SOL21
02F 03 2 25 _ 0			2.5	53	0.15	0	-	12	-	14	30	C - SOL20
							12	12	14	21	30	D - SOL20
							12	12	22	31	36	E - SOL21
02F 03 2 03 _ 0			3	53	0.21	0	-	7.5	-	14	30	C - SOL20
							7.5	7.5	14	21	30	D - SOL20
							7.5	7.5	22	31	36	E - SOL21
02F 03 2 04 _ 0			4	53	0.35	0	-	4.5	-	14	30	C - SOL20
							4.5	4.5	14	21	30	D - SOL20
							4.5	4.5	22	31	36	E - SOL21
02F 03 2 05 _ 0			5	53	0.51	0	-	2.5	-	14	30	C - SOL20
							2.5	2.5	14	21	30	D - SOL20
							2.5	2.5	22	31	36	E - SOL21

① Selezionare tenuta - *Select seal material - Wählen Sie das Dichtungsmaterial aus - Sélectionner matériau d'étanchéité - Seleccionar material sellado - Selecionar material de vedação*

EPDM - P max= 2.5 bar: Vapore - *Steam - Dampf - Vapeur - Vapor - Vapor*

Bobina non inclusa - *Coil not included - Magnetspulen separat - Bobines non incluse - Bobina no incluida - Bobinas não incluídas*

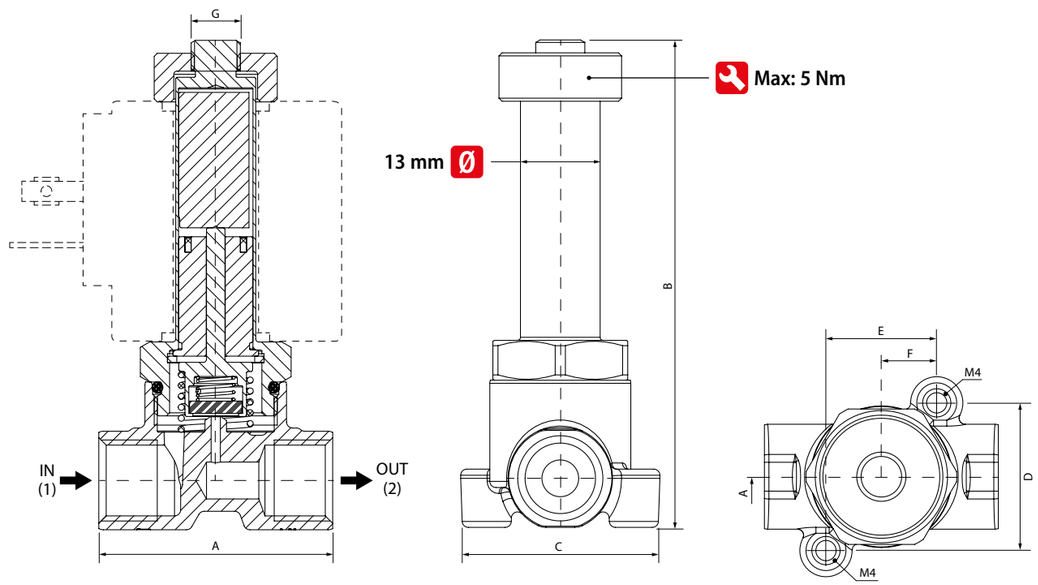

Size	A	B	C	D	E	F	G
G 1/4	38	79.5	32.5	24	18	9	M8 x 1